«ՇԻՆԿՈՄՖՈՐՏ» ՍՊԸ

ԴԱՎԹԱՇԵՆ 4-ՐԴ ԹԱՂԱՄԱՍ 20,21,22,23,24 ՇԵՆՔԵՐԻ ԲԱԿԻ ԽԱՂԱՀՐԱՊԱՐԱԿԻ ԲԱՐԵԿԱՐԳՄԱՆ

ՀՀ Գեղարքունիքի մարզ, գ. Գավառ Ազատության 35/33 հեռ. (039) 81 03 51
РА Марз Гегаркуник,г. Гавар Азатутян 35/33 тел. (039) 81 03 51
RA Marz Gegharkunik, c.Gavar Azatytyan 35/33 tel. (039) 81 03 51

ԱՇԽԱՏԱՆՔԱՅԻՆ ՆԱԽԱԳԻԾ

ՊԵՏԱԿԱՆ ԼԻՑԵՆԶԻԱ, ԱՐՏՈՆԱԳԻՐ

ԱՐՏՈՆԱԳՐԵՐ՝ ՃԲԴ -Ա -085/ ԿԵԴ - Ա3 -004

ՔՊԼ- 000572 1-ԻՆ ԴԱՍ ՔԱՂԱՔԱՇԻՆԱԿԱՆ ՓԱՏԱԹՂԹԵՐԻ ԻՆԺԵՆԵՐԱԿԱՆ ԲԱԺԻՆՆԵՐԻ ՄՇԱԿՈՒՄ 1-ԻՆ ԴԱՍ

ՊԱՏՎԻՐԱՏՈՒ՝ ԵՐԵՎԱՆԻ ՔԱՂԱՔԱՊԵՏԱՐԱՆ

ԿԱՏԱՐՈՂ՝ «ՇԻՆ ԿՈՄՖՈՐՏ» ՍՊԸ
ՏՆՕՐԵՆ Վ. ԱՂԴԱԼՅԱՆ

ԵՐԵՎԱՆ 2025 թ.

ԳԾԱԳՐԵՐԻ ԱՆՎԱՆԱՑԱՆԿ

ԹԵՐԹ	ԳԾԱԳՐԻ ԱՆՎԱՆՈՒՄԸ
1	ԳԾԱԳՐԵՐԻ ԱՆՎԱՆԱՑԱՆԿ
2	ԻՐԱԴՐԱՅԻՆ ՀԱՏԱԿԱԳԻԾ Մ1:2000
3	ԻՐԱԴՐԱՅԻՆ ՀԱՏԱԿԱԳԻԾ Մ1:500
4	ԱՌԿԱ ԽԱՂԱՀՐԱՊԱՐԱԿԻ ՀԱՏԱԿԱԳԻԾ Մ1:75
5	ԽԱՂԱՀՐԱՊԱՐԱԿԻ ՀԱՏԱԿԱԳԻԾ Մ1:75
6	ԽԱՂԱՀՐԱՊԱՐԱԿԻ ՀԱՏԱԿԱԳԻԾ /ԲԱՁԱԼՏԵ ԵԶՐԱՔԱՐԵՐ/ Մ1:200
7	ՖՈՒՏԲՈԼԱՅԻՆ ԴԱՐՊԱՍԻ ԳԾԱԳՐԵՐ Մ1:50, Մ1:20 ՄԱՍՆԱԳԻՐ
8	ԲԱՁԱԼՏԵ ԵԶՐԱՔԱՐԻ ՀԱՆԳՈՒՅՑ ՆՍՏԱՐԱՆԻ, ԱՂԲԱՄԱՆԻ ԳԾԱԳՐԵՐ
9	ՑԱՆԿԱՊԱՏԻ ԳԾԱԳՐԵՐ Մ1:75 ՄԱՍՆԱԳՐԵՐ
10	ԼՈՒՍԱՏՈՒԻ ԳԾԱԳՐԵՐ

ՏՆՕՐԵՆ	Վ.ԱՂԱԼՅԱՆ		ԴԱՎԹԱՇԵՆ 4-ՐԴ ԹԱՂԱՄԱՍ 20,21,22,23,24 ՇԵՆՔԵՐԻ ԲԱԿԻ ԽԱՂԱՀՐԱՊԱՐԱԿԻ ԲԱՐԵԿԱՐԳՈՒՄ			
ՃԱՐՏ.	Վ.ԱՎԵՏԻՍՅԱՆ			ՓՈՒԼ	ԹԵՐԹ	ԹԵՐԹԵՐ
					1	9
			ԳԾԱԳՐԵՐԻ ԱՆՎԱՆԱՑԱՆԿ	<<ՇԻՆ-ԿՈՄՖՈՐՏ>> ՍՊԸ ՊԼ 16924		

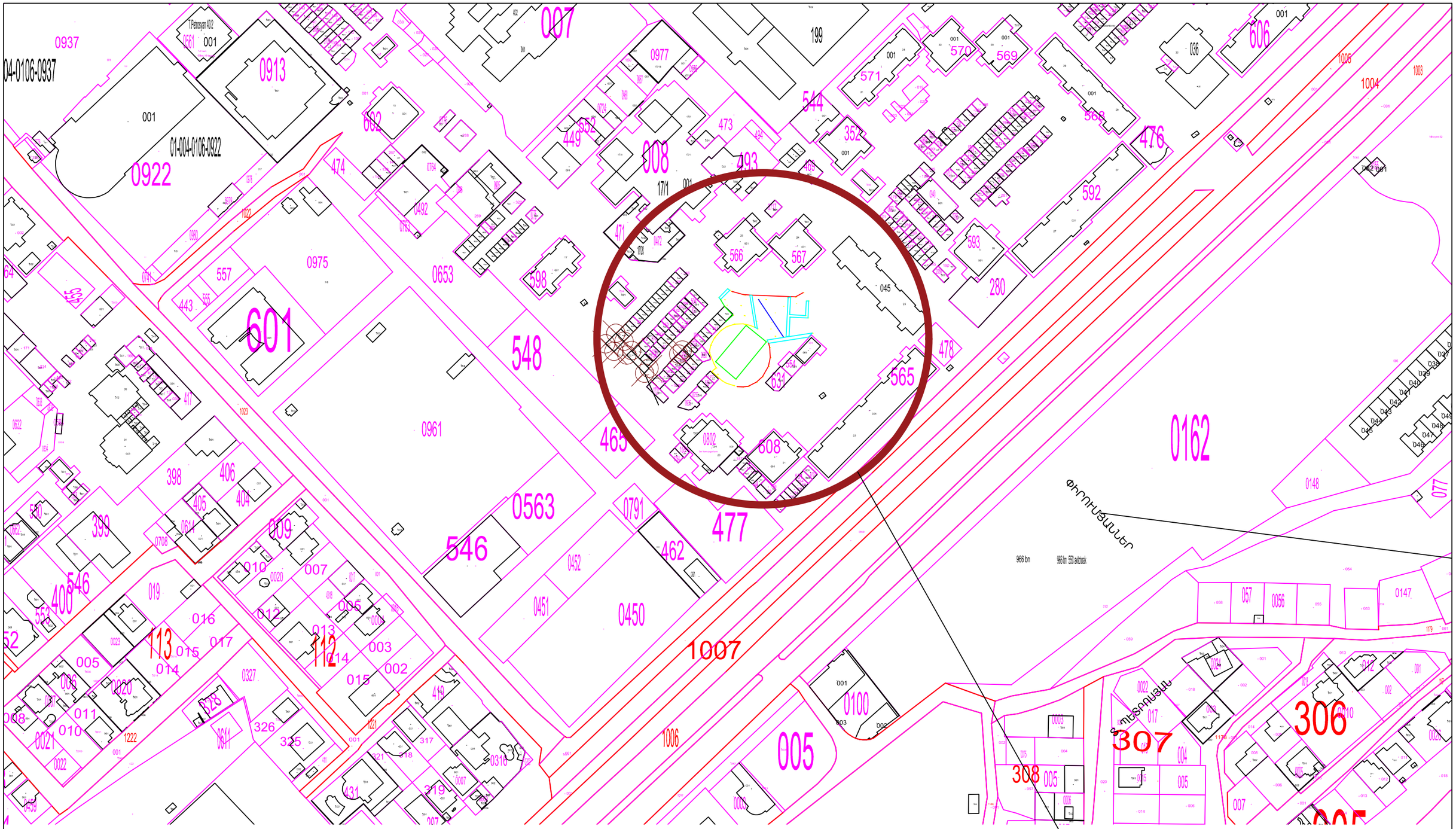

ԻՐԱԴՐԱՅԻՆ ՀԱՏԱԿԱԳԻԾ Մ1:2000

ՏՆՕՐԵՆ	Վ.ԱՂԴԱԼՅԱՆ		ԴԱՎԹԱՇԵՆ 4-ՐԴ ԹԱՂԱՄԱՍ 20,21,22,23,24 ՇԵՆՔԵՐԻ ԲԱԿԻ ԽԱՂԱՀՐԱՊԱՐԱԿԻ ԲԱՐԵԿԱՐԳՈՒՄ			
ՃԱՐՏ.	Վ.ԱՎԵՏԻՍՅԱՆ			ՓՈՒԼ	ԹԵՐԹ	ԹԵՐԹԵՐ
					2	9
			ԻՐԱԴՐԱՅԻՆ ՀԱՏԱԿԱԳԻԾ Մ1:2000	<<ՇԻՆ-ԿՈՄՖՈՐՏ>> ՍՊԸ ՊԼ 16924		

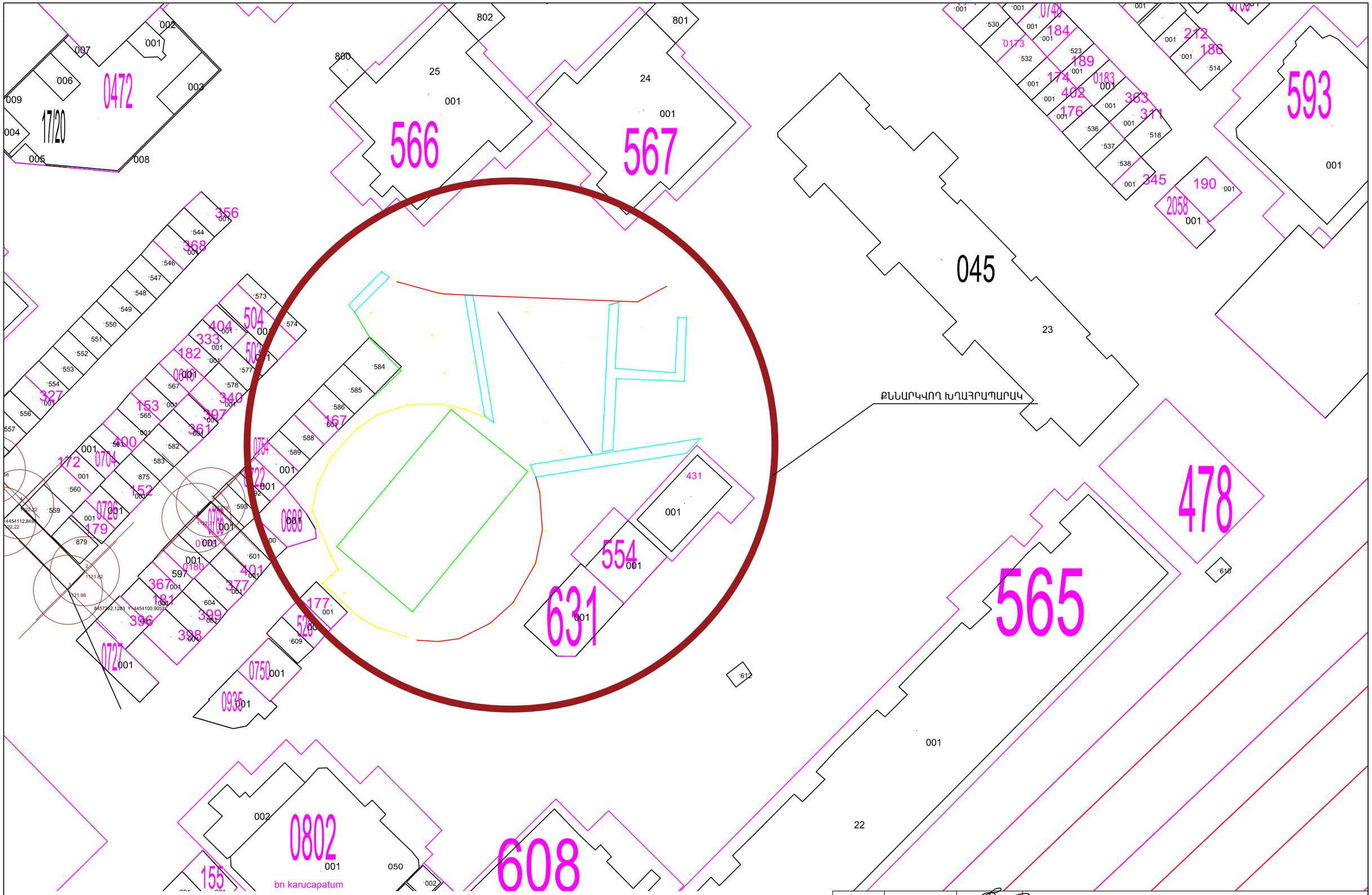

ՏԵՍՈՒՆ	Վ.ԱՂԴԱԼՅԱՆ		ԴԱՎԹԱՇԵՆ 4-ՐԴ ԹԱՂԱՄԱՍ 20,21,22,23,24 ՇԵՆՔԵՐԻ ԲԱԿԻ ԽԱՂԱՀՐԱՊԱՐԱԿԻ ԲԱՐԵԿԱՐԳՈՒՄ		
ՃԱՐՏ.	Վ.ԱՎԵՏԻՍՅԱՆ			ՓՈՒԼ	ԹԵՐԹ	ԹԵՐԹԵՐ
					3	9
			ԻՐԱԴՐԱՅԻՆ ՀԱՏԱԿԱԳԻԾ Մ1:500	<<ՇԻՆ-ԿՈՄՖՈՐՏ>> ՍՊԸ ՊԼ 16924	

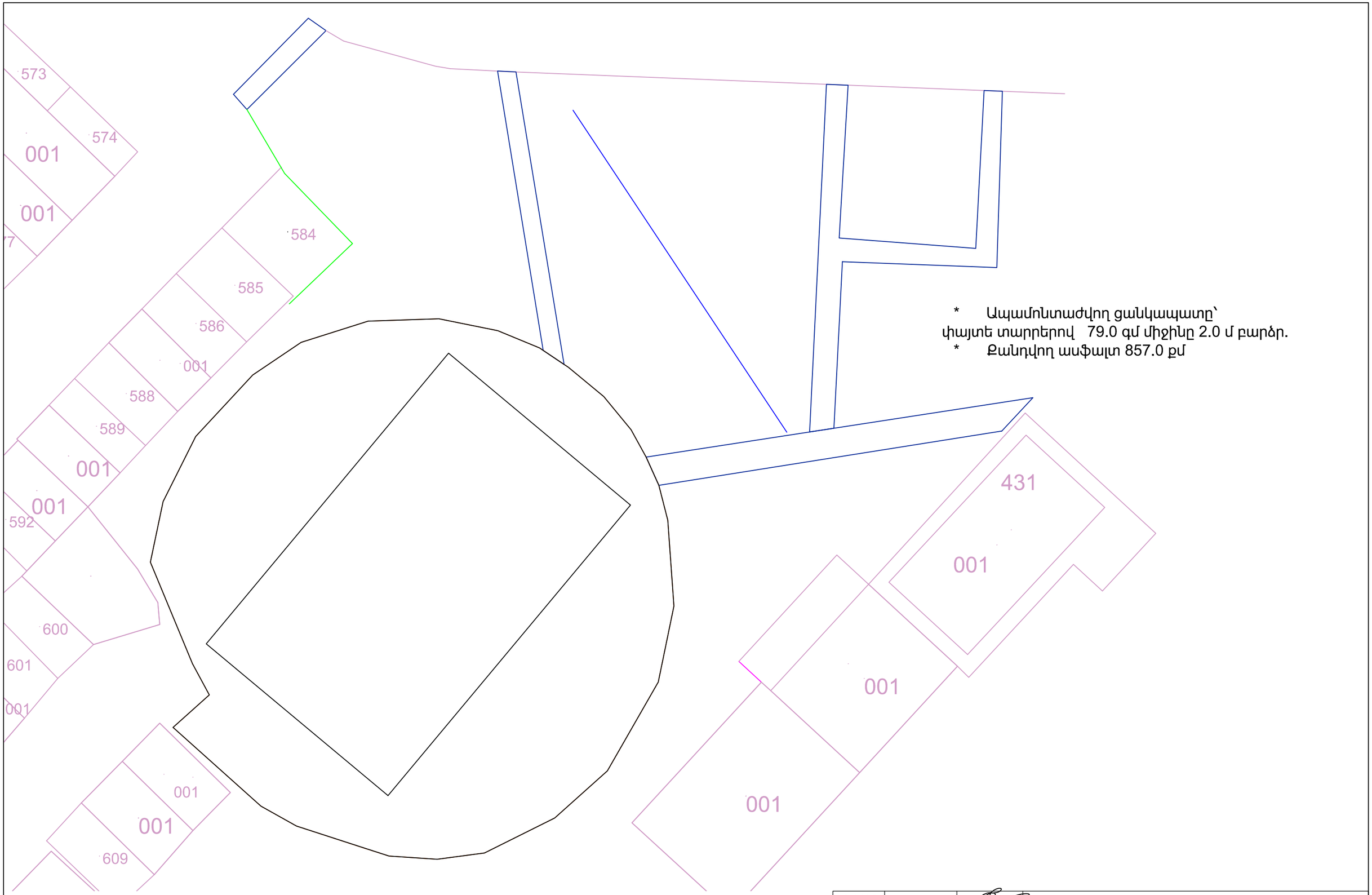

* Ապամոնտաժվող ցանկապատը՝
փայտե տարրերով 79.0 գմ միջինը 2.0 մ բարձր.
* Քանդվող ասֆալտ 857.0 քմ

ԱՌԿԱ ԽԱՂԱՀՐԱՊԱՐԱԿԻ ՀԱՏԱԿԱԳԻԾ Մ1:200

ՏՆՕՐԵՆ	Վ.ԱՂԱԼՅԱՆ		ԴԱՎԹԱՇԵՆ 4-ՐԴ ԹԱՂԱՄԱՍ 20,21,22,23,24 ՇԵՆՔԵՐԻ ԲԱԿԻ ԽԱՂԱՀՐԱՊԱՐԱԿԻ ԲԱՐԵԿԱՐԳՈՒՄ			
ՃԱՐՏ.	Վ.ԱՎԵՏԻՍՅԱՆ			ՓՈՒԼ	ԹԵՐԹ	ԹԵՐԹԵՐ
					4	9
			ԱՌԿԱ ԽԱՂԱՀՐԱՊԱՐԱԿԻ ՀԱՏԱԿԱԳԻԾ Մ1:200	<<ՇԻՆ-ԿՈՄՖՈՐՏ>> ՍՊԸ ՊԼ 16924		

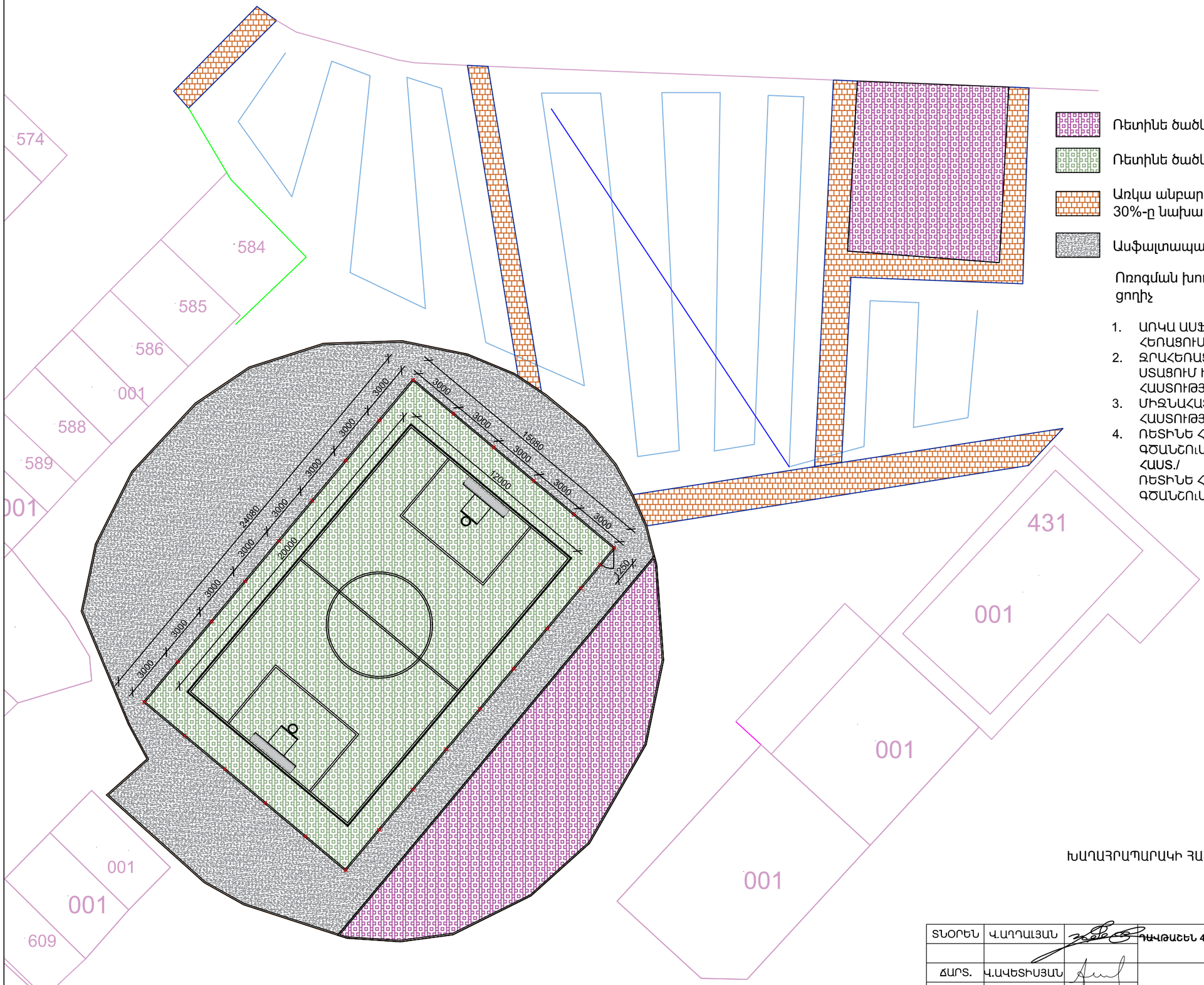

Ռետինե ծածկույթ /ռետինի հաստ. 15մմ/	233.0 քմ
Ռետինե ծածկույթ /ռետինի հաստ. 20մմ/	363.5 քմ
Առկա անբարեկարգ սալահատակ, որի 30%-ը նախատեսվում է փոխարինել նորերով	40.0 քմ
Ասֆալտապատում	365.1 քմ

Ռռոգման խողովակ 300 մ
ցողիչ 30 հատ

1. ԱՌԿԱ ԱՍՖԱԼՏԻ ՔԵՐՈՒՄ, ՀԵՌԱՑՈՒՄ 886 ՔՄ
2. ԶՐԱՀԵՌԱՑՄԱՆ ԹԵՔՈՒԹՅՈՒՆՆԵՐԻ ՍՏԱՑՈՒՄ ԽՃՈՎ 200 ՄՄ ՀԱՍՏՈՒԹՅԱՄԲ - 961.6 մ²
3. ՄԻՋՆԱՀԱՏԻԿ ԱՍՖԱԼՏ 50 ՄՄ ՀԱՍՏՈՒԹՅԱՄԲ - 961.6 մ²
4. ՌԵՏԻՆԵ ՀԱՏԱԿԻ ԻՐԱԿԱՆԱՑՈՒՄ ԳԾԱՆՇՈՒՄՈՎ - 363.5 մ²-/20մմ ՀԱՍՏ./
   ՌԵՏԻՆԵ ՀԱՏԱԿԻ ԻՐԱԿԱՆԱՑՈՒՄ ԳԾԱՆՇՈՒՄՈՎ - 233.0 մ²-/15մմ ՀԱՍՏ./

ԽԱՂԱՀՐԱՊԱՐԱԿԻ ՀԱՏԱԿԱԳԻԾ Մ1:200

ՏՆՕՐԵՆ	Վ.ԱՂԴԱԼՅԱՆ		ԴԱՎԹԱՇԵՆ 4-ՐԴ ԹԱՂԱՄԱՍ 20,21,22,23,24 ՇԵՆՔԵՐԻ ԲԱԿԻ ԽԱՂԱՀՐԱՊԱՐԱԿԻ ԲԱՐԵԿԱՐԳՈՒՄ			
ՃԱՐՏ.	Կ.ԱՎԵՏԻՍՅԱՆ			ՓՈՒԼ	ԹԵՐԹ	ԹԵՐԹԵՐ
					5	9
			ԽԱՂԱՀՐԱՊԱՐԱԿԻ ՀԱՏԱԿԱԳԻԾ Մ1:200	<<ՇԻՆ-ԿՈՄՖՈՐՏ>> ՍՊԸ ՊԼ 16924		

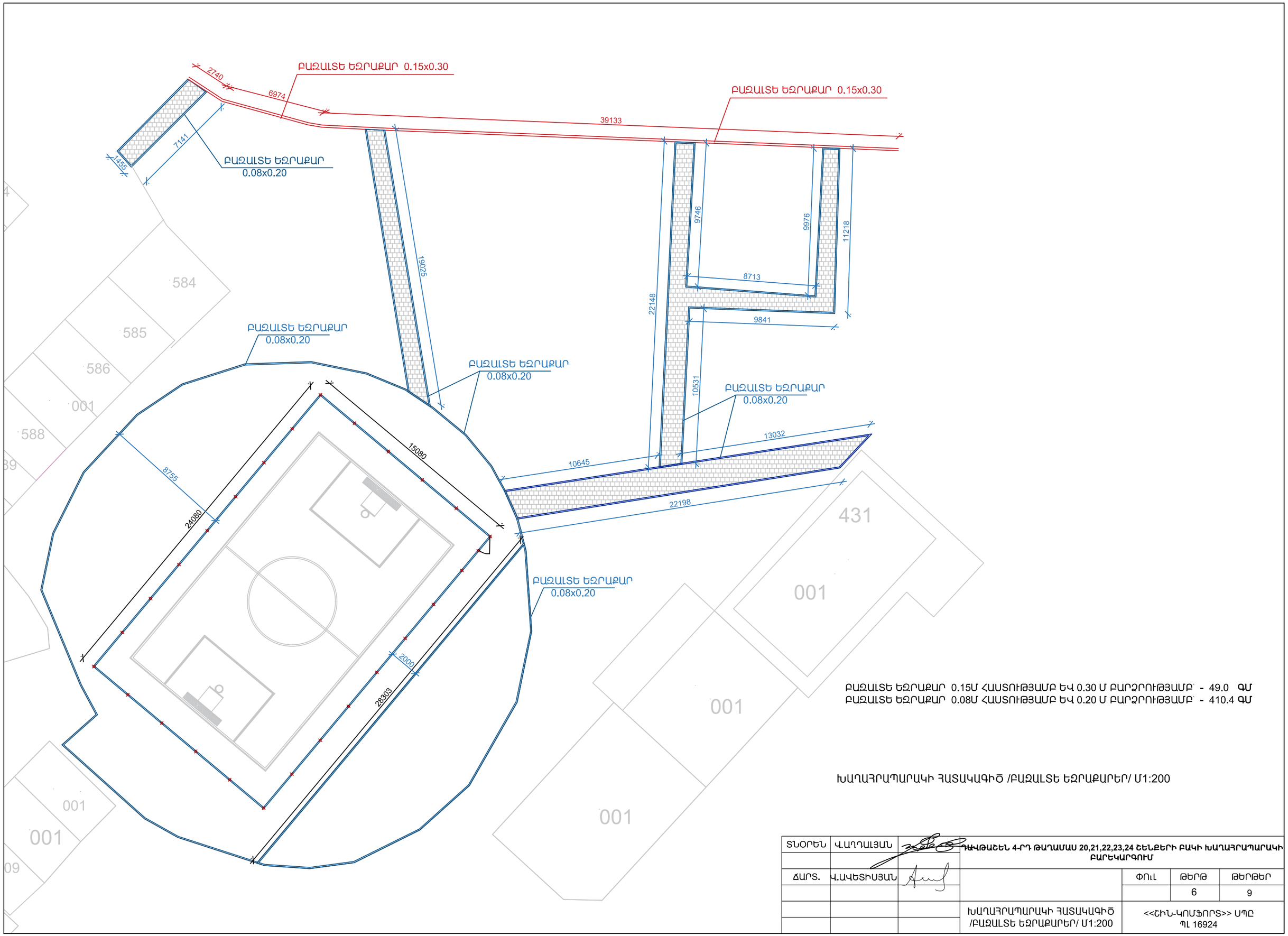
ԲԱԶԱԼՏԵ ԵԶՐԱՔԱՐ 0.15x0.30
2740
6974
39133
ԲԱԶԱԼՏԵ ԵԶՐԱՔԱՐ 0.15x0.30
7141
1455
ԲԱԶԱԼՏԵ ԵԶՐԱՔԱՐ
0.08x0.20
19025
9746
9976
11218
8713
22148
9841
10531
584
585
586
001
588
ԲԱԶԱԼՏԵ ԵԶՐԱՔԱՐ
0.08x0.20
ԲԱԶԱԼՏԵ ԵԶՐԱՔԱՐ
0.08x0.20
ԲԱԶԱԼՏԵ ԵԶՐԱՔԱՐ
0.08x0.20
13032
15080
10645
22198
8755
24080
431
001
ԲԱԶԱԼՏԵ ԵԶՐԱՔԱՐ
0.08x0.20
2000
28303
001
001
001
001
ԲԱԶԱԼՏԵ ԵԶՐԱՔԱՐ 0.15Մ ՀԱՍՏՈՒԹՅԱՄԲ ԵՎ 0.30 Մ ԲԱՐՁՐՈՒԹՅԱՄԲ՝ - 49.0 ԳՄ
ԲԱԶԱԼՏԵ ԵԶՐԱՔԱՐ 0.08Մ ՀԱՍՏՈՒԹՅԱՄԲ ԵՎ 0.20 Մ ԲԱՐՁՐՈՒԹՅԱՄԲ՝ - 410.4 ԳՄ
ԽԱՂԱՀՐԱՊԱՐԱԿԻ ՀԱՏԱԿԱԳԻԾ /ԲԱԶԱԼՏԵ ԵԶՐԱՔԱՐԵՐ/ Մ1:200
ՏՆՕՐԵՆ
Վ.ԱՂԴԱԼՅԱՆ
ԴԱՎԹԱՇԵՆ 4-ՐԴ ԹԱՂԱՄԱՍ 20,21,22,23,24 ՇԵՆՔԵՐԻ ԲԱԿԻ ԽԱՂԱՀՐԱՊԱՐԱԿԻ ԲԱՐԵԿԱՐԳՈՒՄ
ՃԱՐՏ.
Վ.ԱՎԵՏԻՍՅԱՆ
ՓՈՒԼ
ԹԵՐԹ
ԹԵՐԹԵՐ
6
9
ԽԱՂԱՀՐԱՊԱՐԱԿԻ ՀԱՏԱԿԱԳԻԾ /ԲԱԶԱԼՏԵ ԵԶՐԱՔԱՐԵՐ/ Մ1:200
<<ՇԻՆ-ԿՈՄՖՈՐՏ>> ՍՊԸ
ՊԼ 16924

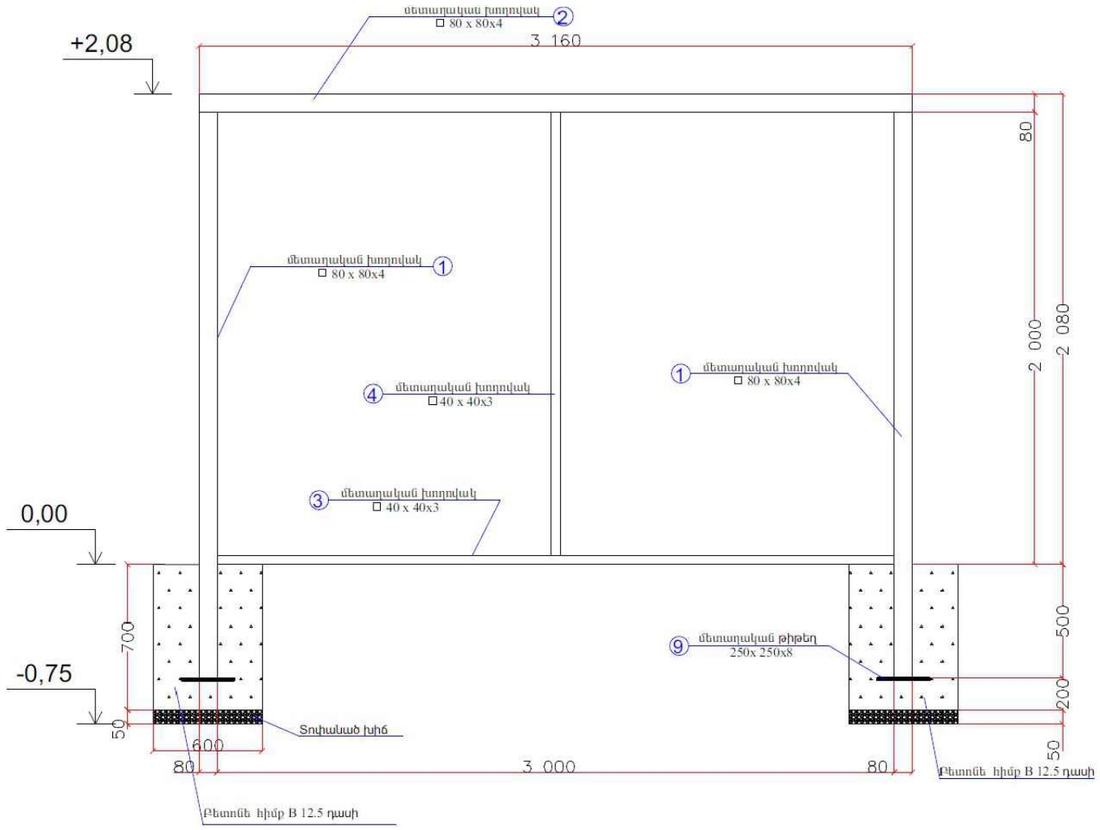

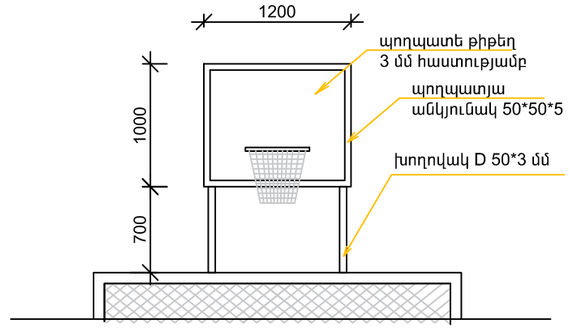

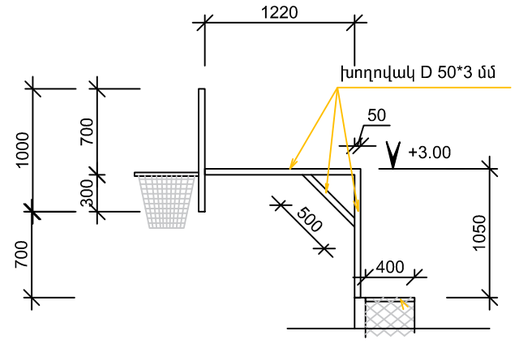

ՄԵՏԱՂԱԿԱՆ ԷԼԵՄԵՆՏՆԵՐԻ ՄԱՍՆԱԳԻՐ					
ԴԻՐՔ	ՆՇԱՆԱԿՈՒՄ	Քանակը հատ	երկարությունը (մ)	Ընդամենը մ միավորի համար	Ընդամենը մ
	ՎՈՒԵՅԲՈՒԻ ՑՆԱՑ	1			
	ՖԴ ՖՈՒՏԲՈԼԻ ԴԱՐՊԱՍ	2			
1	ԲԱՍԿԵՏԲՈԼԻ ՕՂԱԿ ԵՎ ՑԱՆՑ	1			
2	ՖՈՒՏԲ. ՑԱՆՑ	1			
3	ԽՈՂՈՎԱԿ D=50x3, L=0.5+1.05+1.22	2	2.7700	5.5400	11.0800
4	ԱՆԿՅՈՒՆԱԿ 50x50x5, L=(1.2+1)*2	1	4.4000	4.4000	8.8000
5	ՊՈՂՊԱՏԵ ԹԻԹԵՂ 3մմ հաստությամբ 1.2քմ	1	-	-	
6	ամրան A III D=12մմ 0.3 մ	2*8=16	-	4.8000	9.6000

* եռակցումներն իրականացնել Э42 A էլեկտրոդներով, եռակցման կարերն ընդունելով 4մմ
* Բոլոր մետաղական խողովակներն ու դետալները ներկել հակակոռոզիոն սպիտակ յուղաներկով

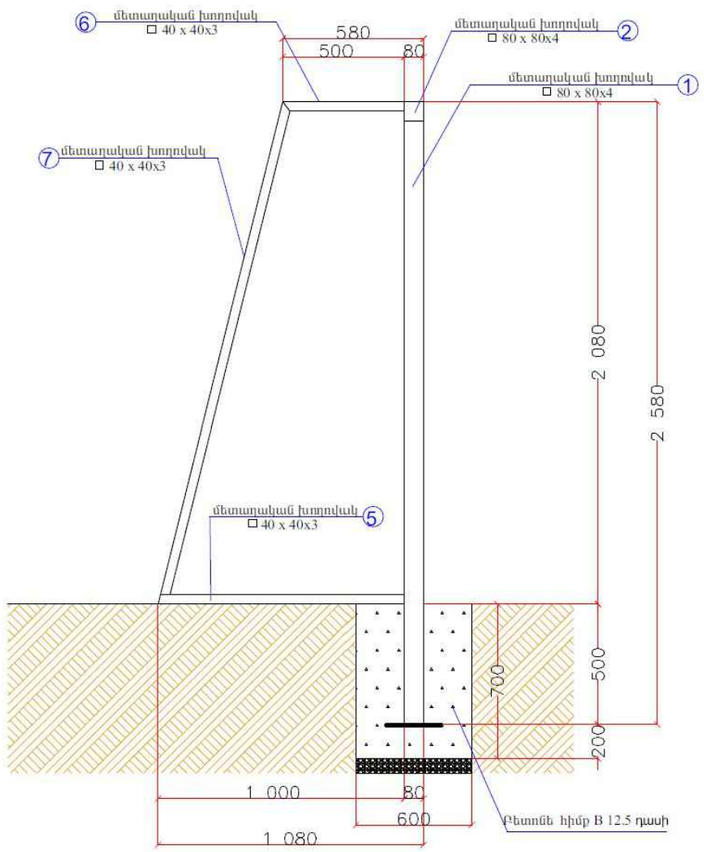

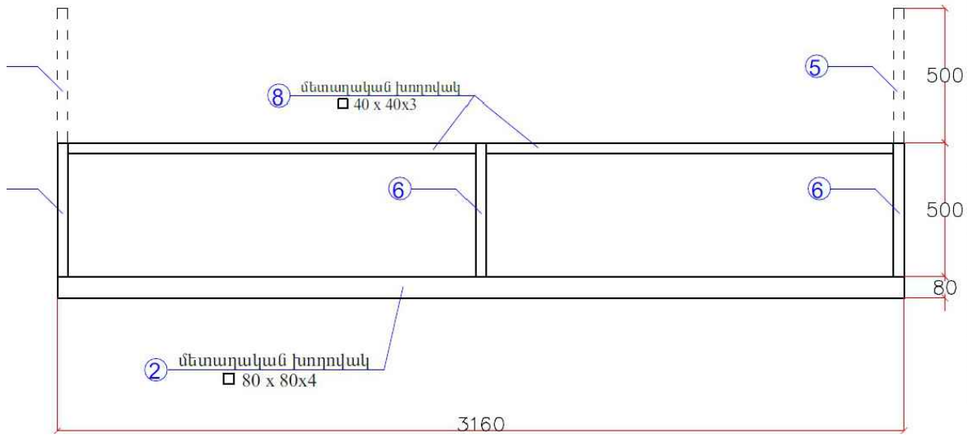

ԴԻՐՔ	ՆՇԱՆԱԿՈՒՄԸ	ԱՆՎԱՆՈՒՄԸ	ՔԱՆ. ՀԱՏ	1ԳԾՄ ՔԱՇԸ ԿԳ	ԸՆԴ.
1	ՊՍՏ 30245-2003	□ 80X4 L=2500	2	9,22	46,1
2	——"——	□ 80X4 L=3160	1	9,22	29,1
3	——"——	□ 40X3 L=3000	1	3.30	9,9
4	——"——	□ 40X3 L=1960	1	3.30	6,47
5	——"——	□ 40X3 L=1000	2	3,30	6,6
6	——"——	□ 40X3 L=500	3	3,3	4,95
7	——"——	□ 40X3 L=2100	2	3,3	13,86
8	——"——	□ 40X3 L=1520	2	3,3	10.03
9	ՊՍՏ 19903-76	-8X250 L=250	2	3.92	7,85
Դարպասի ցանց 1 հատ					
Բետոն B12.5 դասի 0,504 խմ, Տոփանած խիճ 0,036 խմ					

ՏՆՕՐԵՆ	Վ.ԱՂԴԱԼՅԱՆ		ԴԱՎԹԱՇԵՆ 4-ՐԴ ԹԱՂԱՄԱՍ 20,21,22,23,24 ՇԵՆՔԵՐԻ ԲԱԿԻ ԽԱՂԱՀՐԱՊԱՐԱԿԻ ԲԱՐԵԿԱՐԳՈՒՄ		
ՃԱՐՏ.	Վ.ԱՎԵՏԻՍՅԱՆ			ՓՈՒԼ	ԹԵՐԹ	ԹԵՐԹԵՐ
					7	9
			ՖՈՒՏԲՈԼԱՅԻՆ ԴԱՐՊԱՍԻ ԳԾԱԳՐԵՐ Մ1:50, Մ1:20 ՄԱՍՆԱԳԻՐ	<<ՇԻՆ-ԿՈՄՖՈՐՏ>> ՍՊԸ ՊԼ 16924	

ԲԱԶԱԼՏԵ 20x8սմ ԵԶՐԱՔԱՐԵՐԻ ՏԵՂԱԴՐՄԱՆ ՍԽԵՄԱ B15 ԴԱՍԻ ԲԵՏՈՆԵ ՀԻՄՔԻ ՎՐԱ

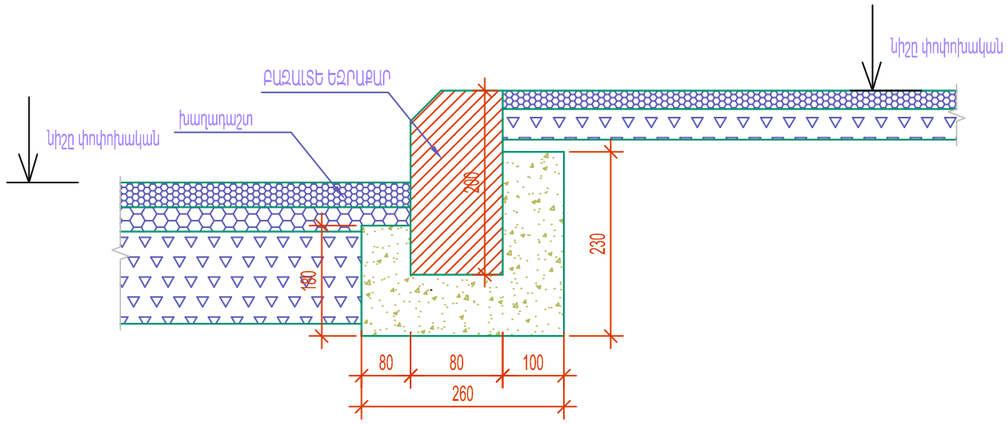

ԲԱԶԱԼՏԵ 30x15սմ ԵԶՐԱՔԱՐԵՐԻ ՏԵՂԱԴՐՄԱՆ ՍԽԵՄԱ B15 ԴԱՍԻ ԲԵՏՈՆԵ ՀԻՄՔԻ ՎՐԱ

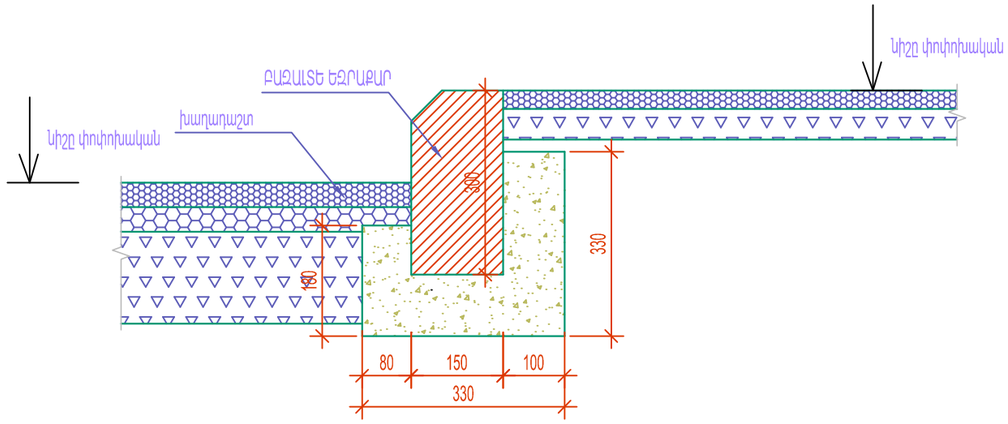

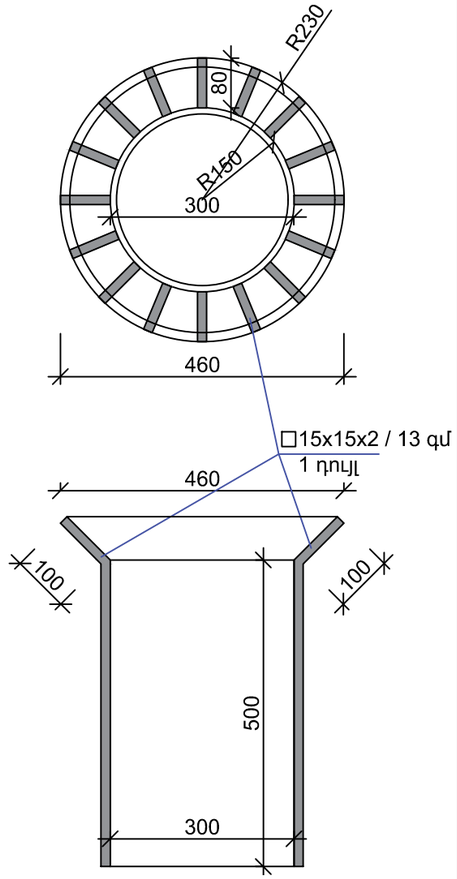

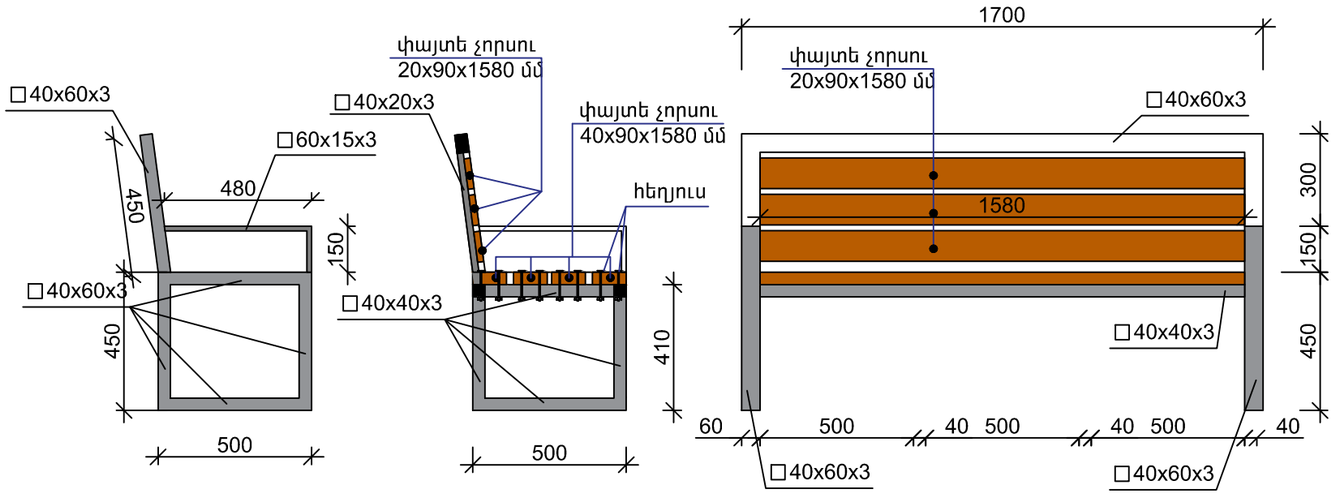

ՏԱՐԱԾՔՈՒՄ ՆԱԽԱՏԵՍՎՈՒՄ է ՏԵՂԱԴՐԵԼ 6 ՆՍՏԱՐԱՆՆԵՐ ԵՎ 3 ԱՂԲԱՄԱՆՆԵՐ

ՄԻԱՎՈՐ ՆՍՏԱՐԱՆԻ ՄԱՍՆԱԳԻՐ

ՓԱՅՏԵ ՉՈՐՍՈՒ 20x90x1580	3 ՀԱՏ
ՓԱՅՏԵ ՉՈՐՍՈՒ 40x90x1580	4 ՀԱՏ
ՊՈՂՊԱՏԵ ՈՒՂՂ. ԽՈՂՈՎԱԿ 40x60x3	6.3 Մ
ՊՈՂՊԱՏԵ ՈՒՂՂ. ԽՈՂՈՎԱԿ 40x40x3	4.2 Մ
ՊՈՂՊԱՏԵ ՈՒՂՂ. ԽՈՂՈՎԱԿ 40x20x3	0.9 Մ
ՊՈՂՊԱՏԵ ՈՒՂՂ. ԽՈՂՈՎԱԿ 60x15x3	1.3 Մ
ՀԵՂՅՈՒՍ	22 ՀԱՏ

ՏԱՐԱԾՔՈՒՄ ՆԱԽԱՏԵՍՎՈՒՄ է ՏԵՂԱԴՐԵԼ 12 ՆՍՏԱՐԱՆՆԵՐ ԵՎ 6 ԱՂԲԱՄԱՆՆԵՐ

ՏՆՕՐԵՆ	Վ.ԱՂԴԱԼՅԱՆ		ԴԱՎԹԱՇԵՆ 4-ՐԴ ԹԱՂԱՄԱՍ 20,21,22,23,24 ՇԵՆՔԵՐԻ ԲԱԿԻ ԽԱՂԱՀՐԱՊԱՐԱԿԻ ԲԱՐԵԿԱՐԳՈՒՄ			
ՃԱՐՏ.	Կ.ԱՎԵՏԻՍՅԱՆ			ՓՈՒԼ	ԹԵՐԹ	ԹԵՐԹԵՐ
					8	9
			ԲԱԶԱԼՏԵ ԵԶՐԱՔԱՐԻ ՀԱՆԳՈՒՅՑ ՆՍՏԱՐԱՆԻ, ԱՂԲԱՄԱՆԻ ԳԾԱԳՐԵՐ	<<ՇԻՆ-ԿՈՄՖՈՐՏ>> ՍՊԸ ՊԼ 16924		

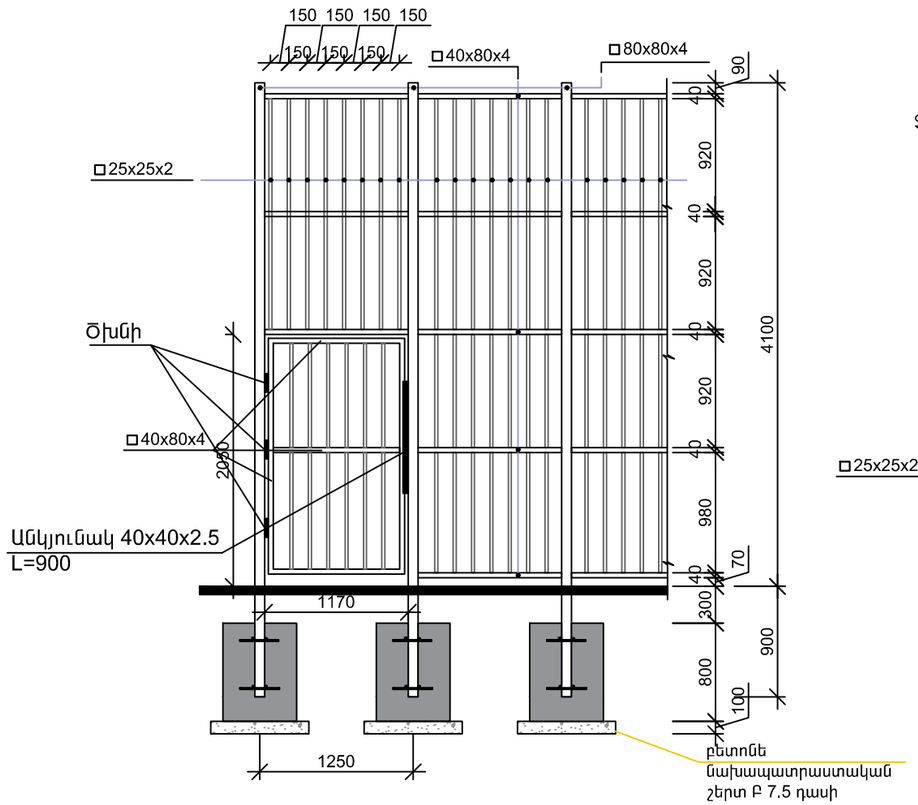

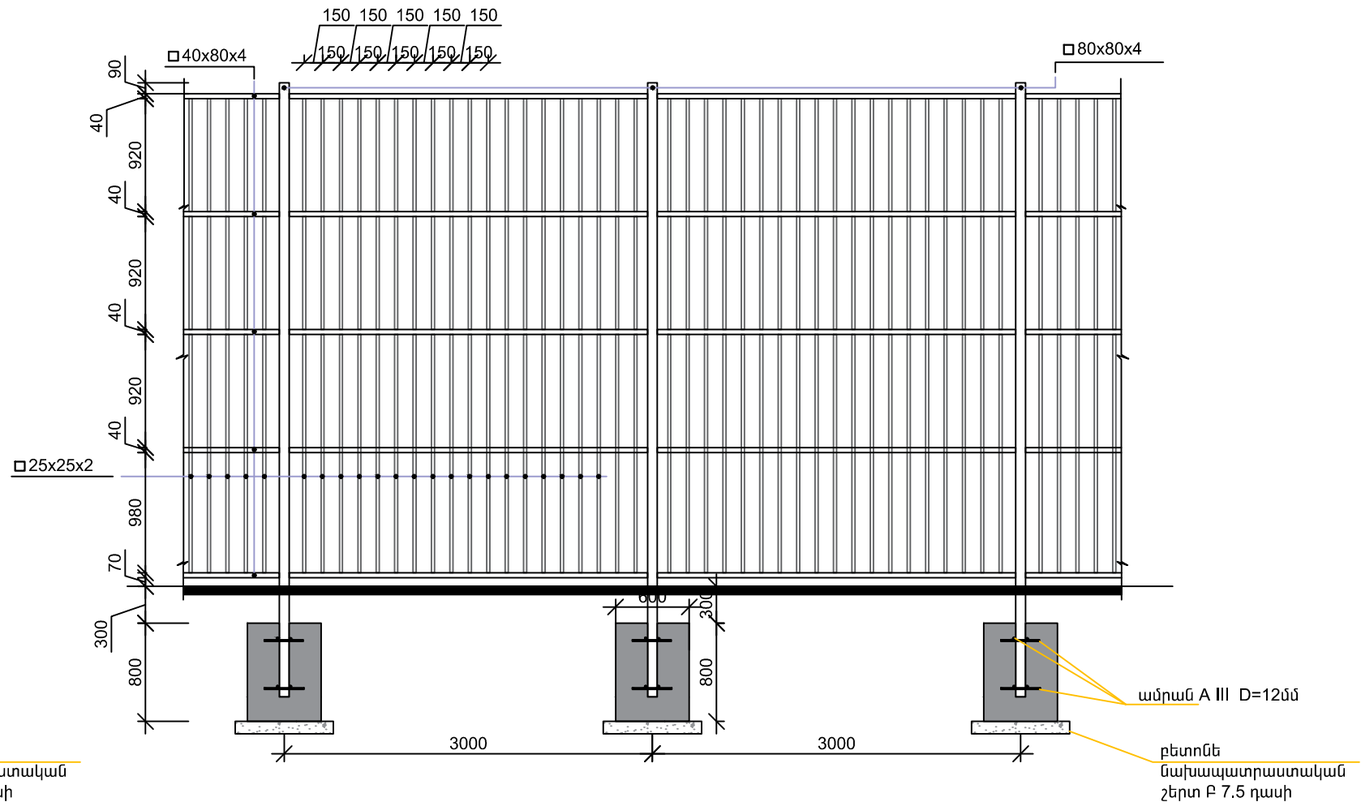

	ՄԵՏԱՂԱԿԱՆ ԷԼԵՄԵՆՏՆԵՐԻ ՄԱՍՆԱԳԻՐ				
ԴԻՐՔ	ՆՇԱՆԱԿՈՒՄ	Քանակը հատ	երկարությունը (մ)	Ընդամենը մ	
	ՑԱՆԿԱՊԱՏ				
1	ՑԱՆԿԱՊԱՏԻ ԿԱՆԳՆԱԿՆԵՐ 80x80x4	27	5.0000	135.0000	
2	ԿԱՆԳՆԱԿՆԵՐԻ ՎԵՐՆԱՄԱՍՈՒՄ ԵՌԱԿՑՎՈՂ ԹԻԹԵՂ 100x100x3 մմ	27	-	-	0.27քմ
3	ամրան A III D=12մմ 0.3 մ	27*8=200		65.0	
				Ընդամենը մ	
4	ՑԱՆԿԱՊԱՏԻ ՀՈՐԻԶՈՆԱԿԱՆ ԿԱՊԵՐ 40x80x4			391.5	
5	ՑԱՆԿԱՊԱՏԻ ճԱՂԱՇԱՐ 25x25x2			2048	

		Քանակը հատ	երկարությունը (մ)	Ընդամենը մ	
	ԴԱՐՊԱՍ	1			
1	ԽՈՂՈՎԱԿ [] 40x80x4	1	7	7.70	
2	ԱՆԿՅՈՒՆԱԿ 40x40x2.5 L=900	1	0.9000	0.9000	
3	ԾԽՆԻ Ø42	3	-	-	

ՑԱՆԿԱՊԱՏԻ ՅՈՒՐԱՔԱՆՉՅՈՒՐ ԿԱՆԳՆԱԿԻ ՀԱՄԱՐ

- ՓՈՐՎՈՂ ԽՐԱՄՈՒՂԻ 0.80 խմ (27x0.8=21.6)
- ԲԵՏՈՆԵ ՆԱԽԱՊ. ՇԵՐՏ Բ 7.5 ԴԱՍԻ 0.064 խմ (27x0.064=1.73)
- ԲԵՏՈՆ Բ 20 ԴԱՍԻ 0.29 խմ (27x0.29=7.9)
- ԳՐՈՒՆՏԻ ՀԵՏԼԻՑՔ 0.44 խմ (27x0.44=11.9)
- ԱՎԵԼՆՈՐԴ ԳՐՈՒՆՏԻ ՏԵՂԱՓՈԽՈՒՄ 0.36 խմ (27x0.36=9.8)

* ՏՎՅԱԼ ԴԵՊՔՈՒՄ ՈՒՆԵՆՔ 27 ԿԵՏԱՅԻՆ ՀԻՄՔ

ՏՆՕՐԵՆ	Վ.ԱՂԴԱԼՅԱՆ		ԴԱՎԹԱՇԵՆ 4-ՐԴ ԹԱՂԱՄԱՍ 20,21,22,23,24 ՇԵՆՔԵՐԻ ԲԱԿԻ ԽԱՂԱՀՐԱՊԱՐԱԿԻ ԲԱՐԵԿԱՐԳՈՒՄ		
ՃԱՐՏ.	Վ.ԱՎԵՏԻՍՅԱՆ			ՓՈՒԼ	ԹԵՐԹ	ԹԵՐԹԵՐ
					9	9
			ՑԱՆԿԱՊԱՏԻ ԳԾԱԳՐԵՐ Մ1:75 ՄԱՍՆԱԳՐԵՐ	<<ՇԻՆ-ԿՈՄՖՈՐՏ>> ՍՊԸ ՊԼ 16924	

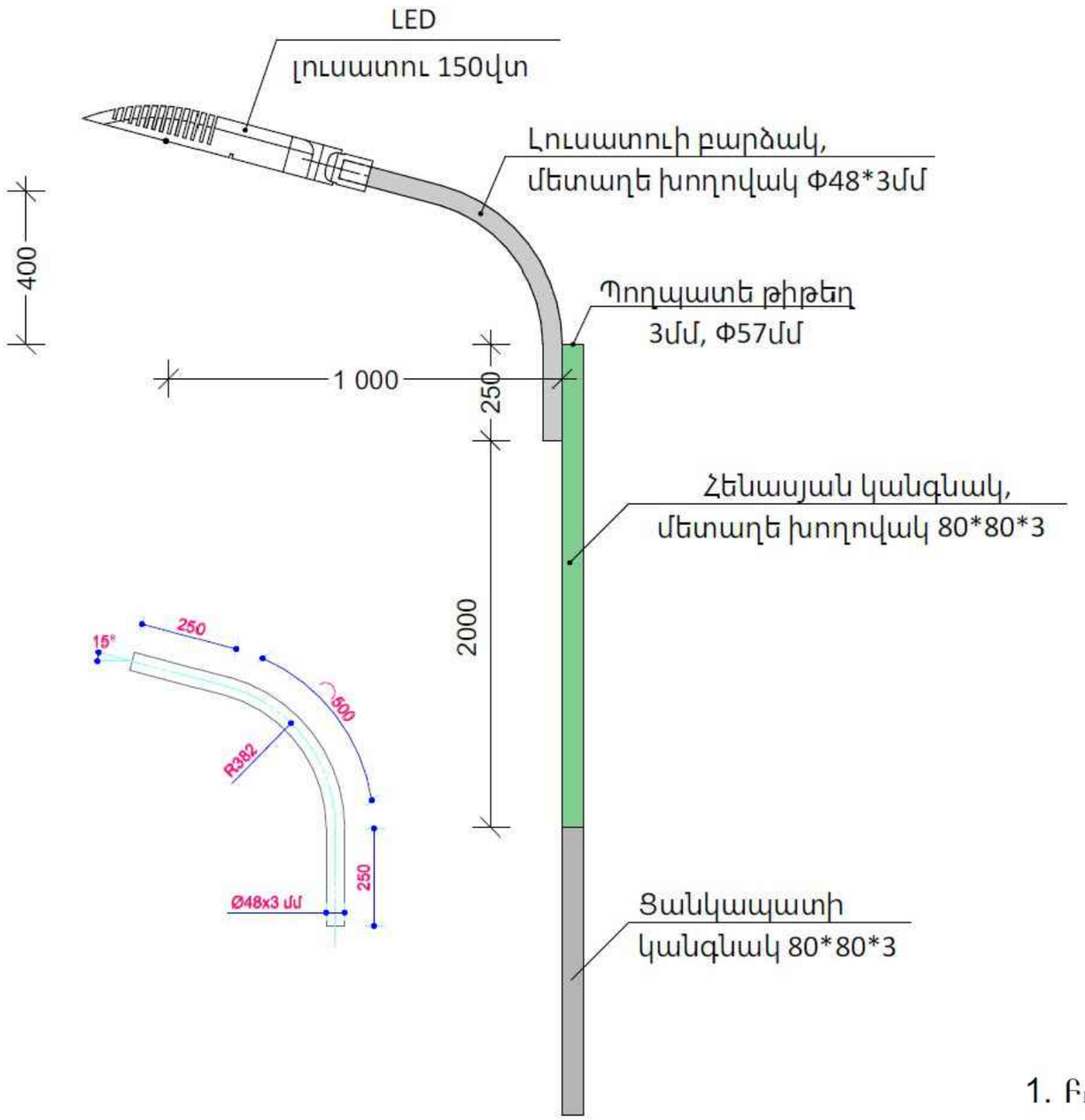

ՄԱՍՆԱԳԻՐ 1ՀԵՆԱՍՅԱՆ ՀԱՄԱՐ

Հ/Հ	ԱՆՎԱՆՈՒՄԸ	ՉԱՓ ՄԻԱՎ	ՔԱՆԱԿ	ԾԱՆՈԹՈՒԹ
	ՀԵՆԱՍՅՈՒՆ			
1	Մետաղական հենասյան կառուցում և տեղադրում	հատ	1,0	
2	Մետաղական խողովակ Φ80*80*3մմ L=2000մմ	գմ	2,00	
3	Մետաղական խողովակ Φ48*3մմ, L=1000մմ	գմ	1,00	
4	Պողպատե թիթեղ 3մմ հաստությամբ 60*60մմ	մ^2	0,0064	
5	Մետաղական մասերի ներկում յուղաներկով 2 անգամ	մ^2	---------	
	ՍԱՐՔԱՎՈՐՈՒՄՆԵՐ			
1	LED լուսատու, արևային մարտկոցով 150w (կոմպլեկտ)	հատ	1,0	

ԾԱՆՈԹՈՒԹՅՈՒՆ

1. Բոլոր չափերը տրված են միլիմետրերով
2. Լուսավորության հենասյուների տեղերը ճշգրտել բանդումից առաջ
3. Լուսատուների ներկման գույնը համաձայնեցնել պատվիրատուի հետ

ՆԱԽԱՏԵՍՎՈՒՄ Է ՏԵՂԱԴՐԵԼ 4 ԼՈՒՍԱՏՈՒՆԵՐ

ՏՆՕՐԵՆ	Վ.ԱՂԴԱԼՅԱՆ		ԴԱՎԹԱՇԵՆ 4-ՐԴ ԹԱՂԱՄԱՍ 20,21,22,23,24 ՇԵՆՔԵՐԻ ԲԱԿԻ ԽԱՂԱՀՐԱՊԱՐԱԿԻ ԲԱՐԵԿԱՐԳՈՒՄ		
ՃԱՐՏ.	Վ.ԱՎԵՏԻՍՅԱՆ			ՓՈԼ	ԹԵՐԹ	ԹԵՐԹԵՐ
					10	9
			ԼՈՒՍԱՏՈՒԻ ԳԾԱԳՐԵՐ	<<ՇԻՆ-ԿՈՄՖՈՐՏ>> ՍՊԸ ՊԼ 16924	